nadproża drzwi do łazienek

- szt. 4 -

SKALA 1:25

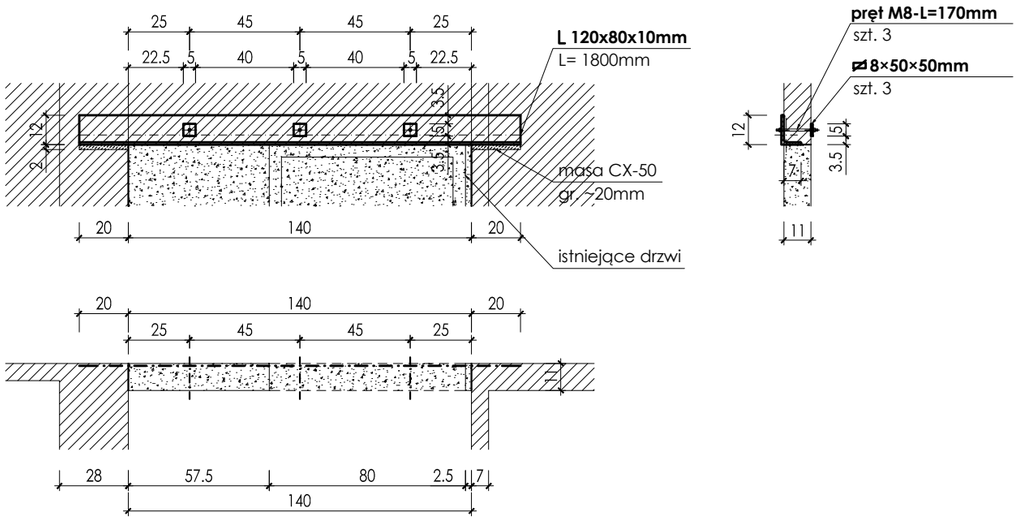

KOLEJNOŚĆ PRAC MONTAŻOWYCH NADPROŻY DRZWI WEJŚCIOWYCH DO ŁAZIENEK:

1. wycięcie ponad linią ościerza drzwi bruzdy na głębokość ok.7cm;
2. osadzenie na zaprawie CX-50 kątownika L120x80x10mm;
3. nawiercenie otowrów i osadzenie prętów montażowych nadproża M8;
4. po zakończeniu twardnienia zaprawy, można dokonać wyburzenia ściany działowej w zakresie pokazanym na rysunku pod nadprożem;
5. jako nową ścianę z prawidłowymi drzwiami wejściowymi (szer. 90cm w świetle), projektuje się ścianę szkieletową z profili stalowych z wypełnieniem wełną mineralną o grubości 12cm, która wypełni całkowicie przestrzeń po wyburzeniach jak wyżej;

nadproża drzwi wewnętrznych

- szt. 4 -

SKALA 1:25

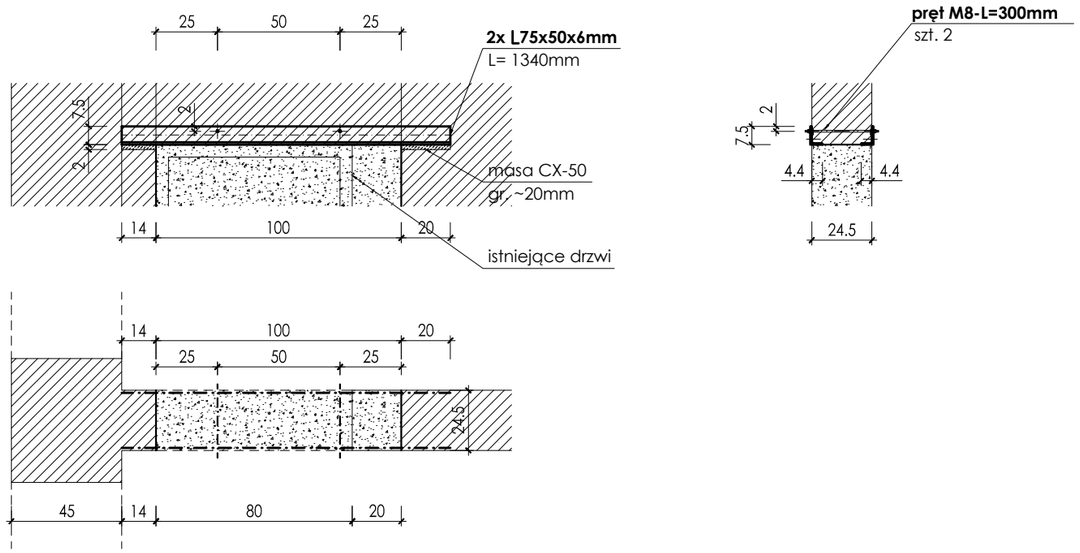

KOLEJNOŚĆ PRAC MONTAŻOWYCH NADPROŻY DRZWI WEWNĘTRZNYCH:

1. wycięcie ponad linią ościerza drzwi bruzdy na głębokość ok.5cm;
2. osadzenie na zaprawie CX-50 dwóch kątowników L75x50x6mm;
3. nawiercenie otowrów i osadzenie prętów montażowych nadproża M8;
4. po zakończeniu twardnienia zaprawy, można dokonać wyburzenia ściany działowej w zakresie pokazanym na rysunku pod nadprożem;
5. po wyburzeniu powstanie otwór dla osadzenia nowych drzwi;

nadproża drzwi do WC

- szt. 2 -

SKALA 1:25

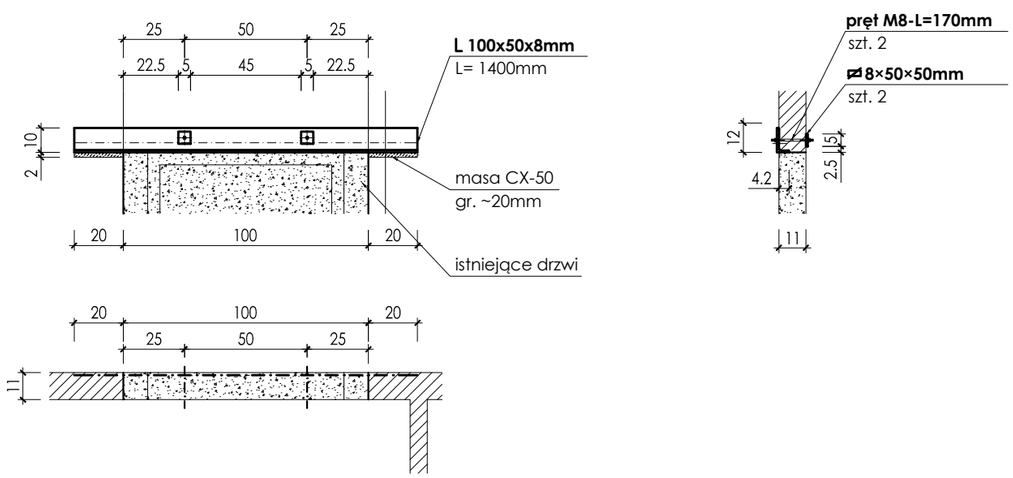

KOLEJNOŚĆ PRAC MONTAŻOWYCH NADPROŻY DRZWI WEJŚCIOWYCH DO WC:

1. wycięcie ponad linią ościerza drzwi bruzdy na głębokość ok.4.5cm;
2. osadzenie na zaprawie CX-50 kątownika L120x80x10mm;
3. nawiercenie otowrów i osadzenie prętów montażowych nadproża M8;
4. po zakończeniu twardnienia zaprawy, można dokonać wyburzenia ściany działowej w zakresie pokazanym na rysunku pod nadprożem;
5. po wyburzeniu powstanie otwór dla osadzenia nowych drzwi;

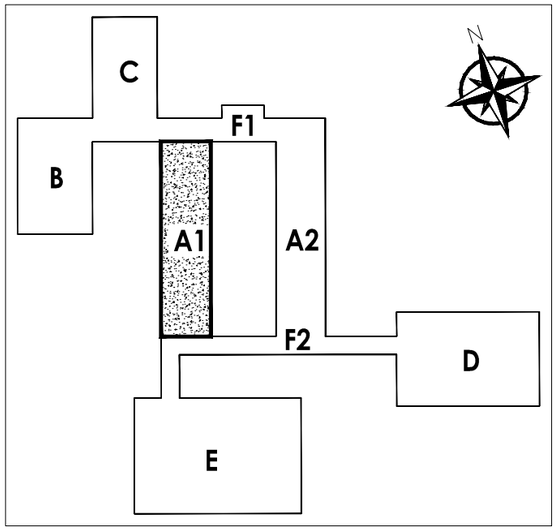

JT-KONSTRUKCJE JAROSŁAW TYMBARSKI ul. Królowej Korony Polskiej 25/212, 70-486 Szczecin PROJEKTOWANIE KONSTRUKCJI BUDOWLANYCH	INWESTYCJA:	REMONT I PRZEBUDOWA ŁAZIENEK W SZKOLE PODSTAWOWEJ NR 37		
	ADRES:	DZ. NR 24, 78; UL. RYDLA 6; 70-783 SZCZECIN		
	INWESTOR:	GMINA MIASTO SZCZECIN, PL. ARMII KRAJOWEJ 1, 70-456 SZCZECIN		
	TEMAT RYSUNKU:	**NADPROŻA NOWYCH DRZWI**	NR UPRAWNIEŃ:	PODPISY:
	PROJEKTOWAŁ:	mgr inż. Jarosław Tymbarski	ZAP/0038/POOK/07	
	SPRAWDZIŁ:	mgr inż. Jakub Nowicki	ZAP/0030/POOK/06	
	WSPÓŁPRACA:			
	BRANŻA:	**KONSTRUKCJA**	DATA: **2014.09.03**	NR RYS.:
JT-431/A1	STADIUM:	**PROJEKT BUDOWLANO-WYKONAWCZY**	SKALA: **1:25**	**K.1**