PARTER (A2)

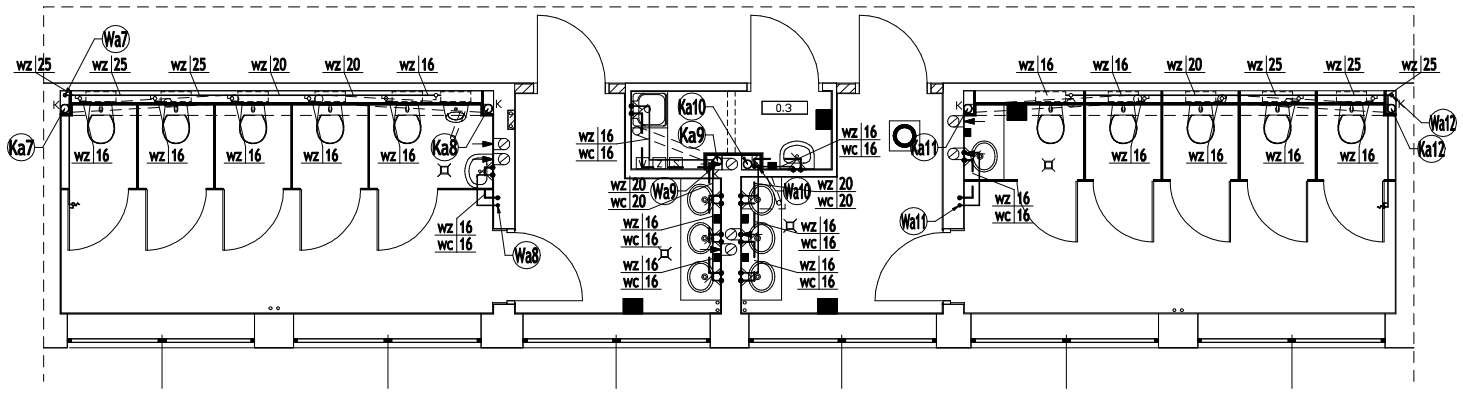

PIĘTRO I (A2)

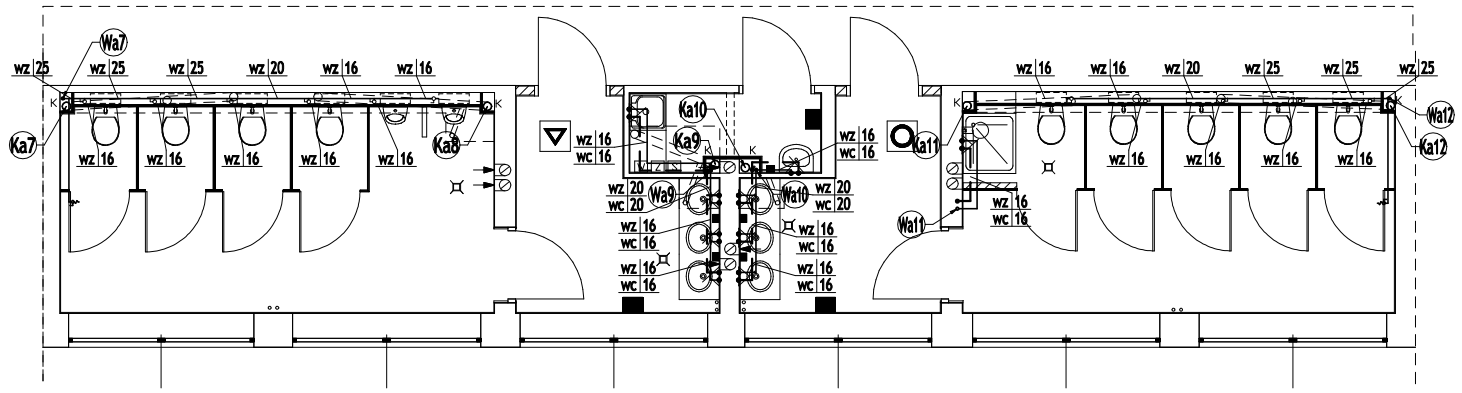

PIĘTRO II (A2)

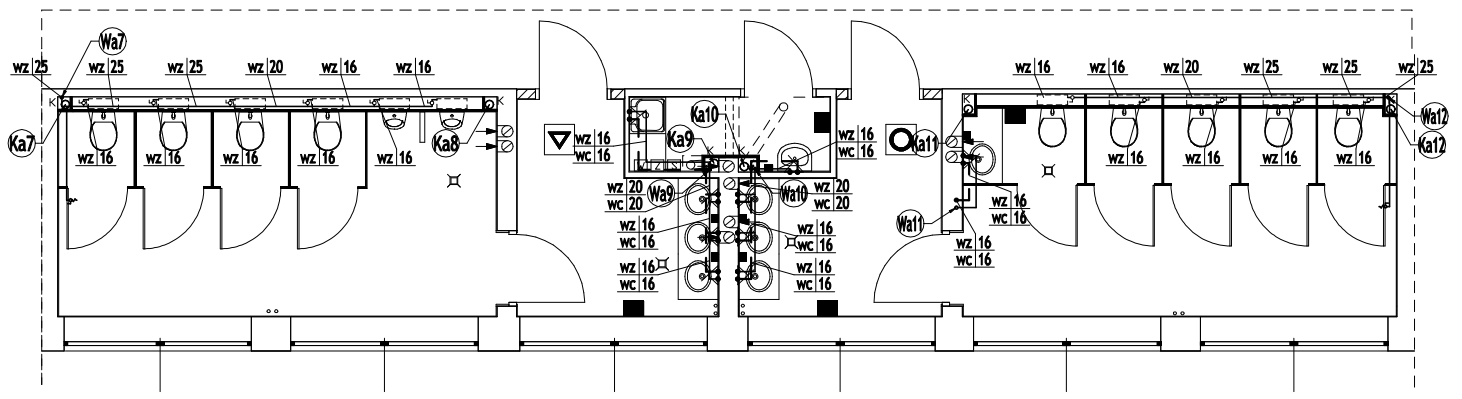

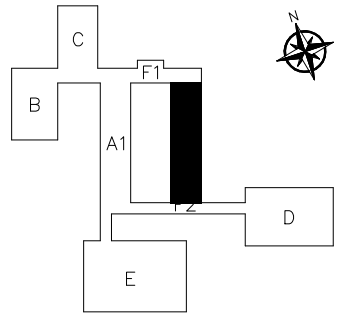

LEGENDA

poziome przewody wody zimnej, ciepłej i cyrkulacji z rur PE-Xa

wz 25
wc 20
cyr 16

16 - 16x2,2 32 - 32x4,4
20 - 20x2,8
25 - 25x3,5

pionowe przewody wody zimnej z rur PP

pione przewody wody ciepłej z rur PP z wkładką stabilizacyjną (w.c.)

pione przewody wody cyrkulacyjnej z rur PP z wkładką stabilizacyjną (w.c.)

OZNACZENIE NA RYSUNKU	TYP I ŚREDNICA RURY PP
wz PP20	PN16 - 20 x 2,8
wz PP25	PN 16 - 25 x 3,5
wz PP32	PN16 - 32 x 4,5
wz PP40	PN16 - 40 x 5,6
wz PP50	PN16 - 50 x 6,9
wc PP20	PN 20 STABI - 20 x 3,4
wc PP25	PN 20 STABI - 25 x 4,2
wc PP32	PN 20 STABI - 32 x 5,4
wc PP40	PN 20 STABI - 40 x 6,7
wc PP50	PN 20 STABI - 50 x 8,4
wc PP63	PN 20 STABI - 63 x 10,5

zawór kulowy z połączeniem śrubunkowym

zawór cyrkulacyjny

Wa1 istniejące do wymiany piony wody zimnej, ciepłej i cyrkulacji

Ka1 istniejące do wymiany piony kanalizacji sanitarnej

COa1 istniejące do wymiany piony centralnego ogrzewania

UWAGA!

Wszystkie przejścia przewodów przez przegrody budowlane wykonać w tulejach ochronnych
Na przewodach instalacji wody zimnej, ciepłej i cyrkulacyjnej należy montować zawory kulowe odcinające z połączeniem śrubunkowym.

PRACOWNIA PROJEKTOWA

ARKADA
mgr inż. ANNA PATRYCJA FLICIŃSKA
ul. MICKIEWICZA 127/2, 71-260 SZCZECIN
tel./fax (91)4314242

INWESTOR:
GMINA MIASTO SZCZECIN
PL. ARMII KRAJOWEJ 1
70-456 SZCZECIN

NAZWA INWESTYCJI:
REMONT I PRZEBUDOWA ŁAZIENEK W SZKOLE PODSTAWOWEJ NR 37

ADRES INWESTYCJI:
UL. RYDLA 6
70-783 SZCZECIN

TYTUŁ RYSUNKU:
RZUT PARTERU, PIĘTRA I i II WEWNĘTRZNEJ INSTALACJI WODY ZIMNEJ, CIEPŁEJ I CYRKULACJI

PROJEKTANT:
inż. Artur Marciniak
nr upr. ZAP/0226/PWOS/10

SPRAWDZIŁ:
mgr inż. Dawid Wachowiec
nr upr. ZAP/0107/PWOS/09

STADIUM:
PBW

SKALA RYSUNKU:
1:100

NR RYSUNKU:
3

DATA OPRACOWANIA:
SIERPIEŃ 2014

WSZELKIE PRAWA ZASTRZEŻONE
Kopiowanie, publikacje oraz wszelkie inne formy wykorzystania projektu bez zgody autora będą naruszeniem przepisów wynikających Ustawy o Ochronie Praw Autorskich