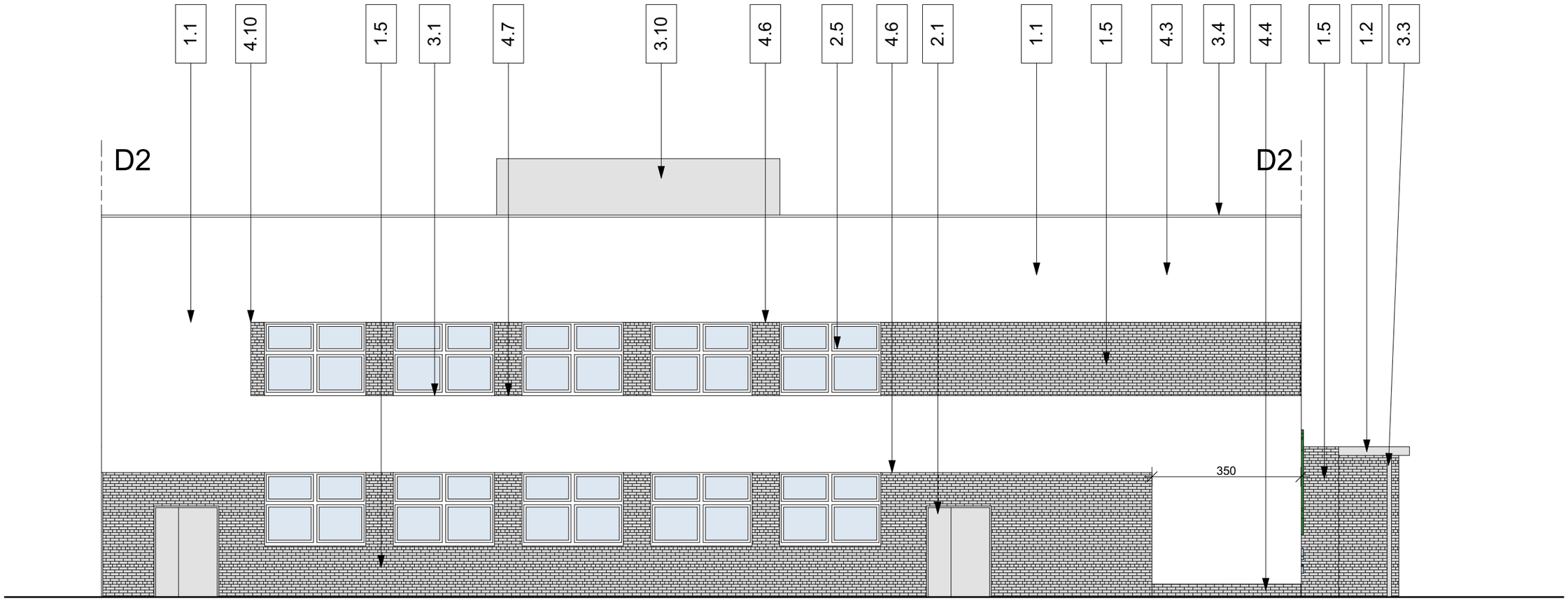

UWAGI:

- Projekt architektury rozpatrywać łącznie z projektami branżowymi.

- Przed zamówieniem gotowych elementów sprawdzić wymiary na budowie.

- W razie stwierdzenia rozbieżności między rysunkami lub ze stanem istniejącym skontaktować się z nadzorem autorskim.

- W razie stwierdzenia rozbieżności w wymiarach skontaktować się z nadzorem autorskim.

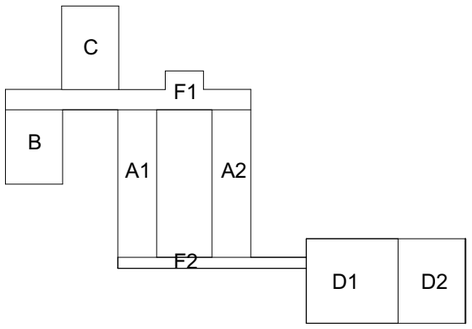

GÓRSKI CHMIELEWSKA ARCHITEKCI
ul. Kolumba 88/89 lok. 114
70-035 Szczecin
www.gorskichmielewska.pl
pracownia@gorskichmielewska.pl

projektanci:
mgr inż. arch. Dominik Górski
upr. nr 26/ZPOIA/OKK/2012 spec.: architektoniczna

sprawdzająca:
mgr inż. arch. Katarzyna Chmielewska
upr. nr 12/ZPOIA/OKK/2014 spec.: architektoniczna

inwestor:
GMINA MIASTO SZCZECIN
Plac Armii Krajowej 1, 70-456 Szczecin

projekt:
TERMOMODERNIZACJA BUDYNKU SZKOŁY PODSTAWOWEJ NR 37

Szczecin, ul. Lucjana Rydla 6; dz. nr 24 o. 4073 i 78 o. 4079

rysunek:
ELEWACJA E-12

branża:	faza projektu:	data:	nr projektu:	skala:	wariant/zmiana:	nr rysunku:
ARCHITEKTURA	PW	07.2017	059	1:100	-	**A.17**