PARTER (A2)

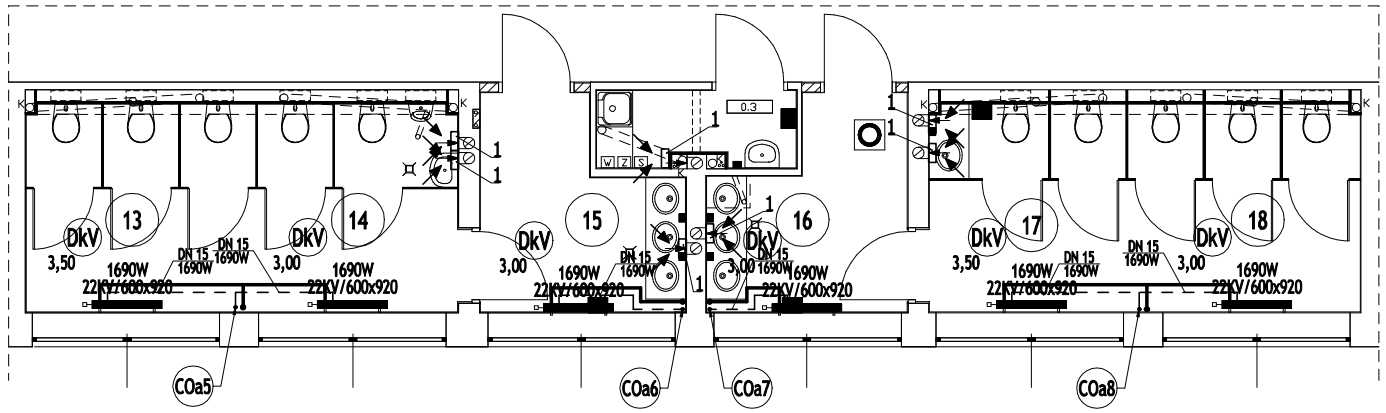

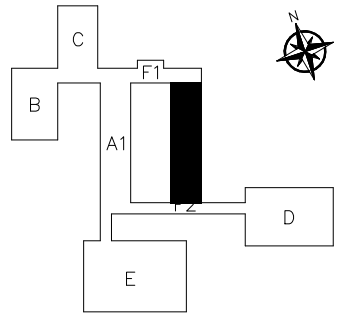

PIĘTRO I (A2)

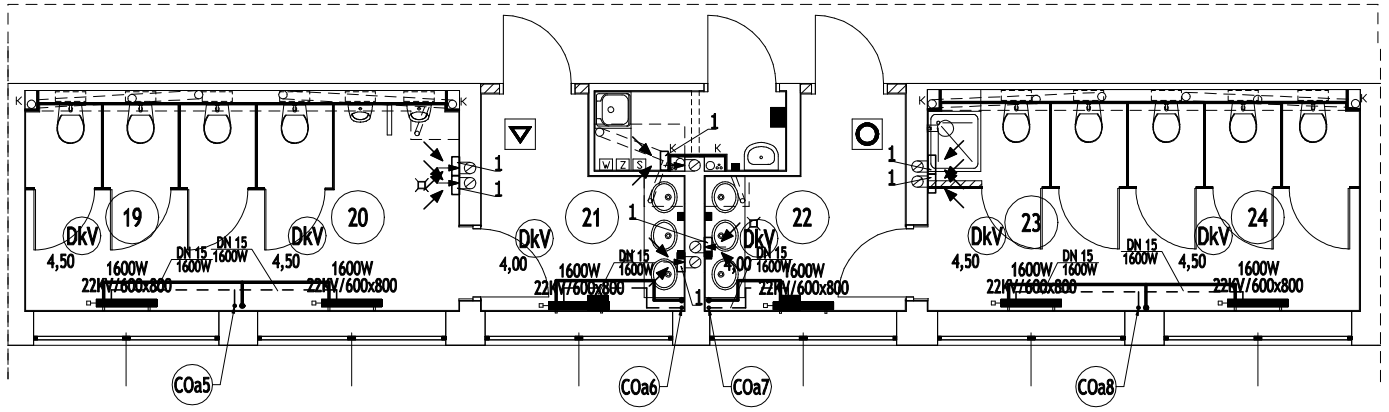

PIĘTRO II (A2)

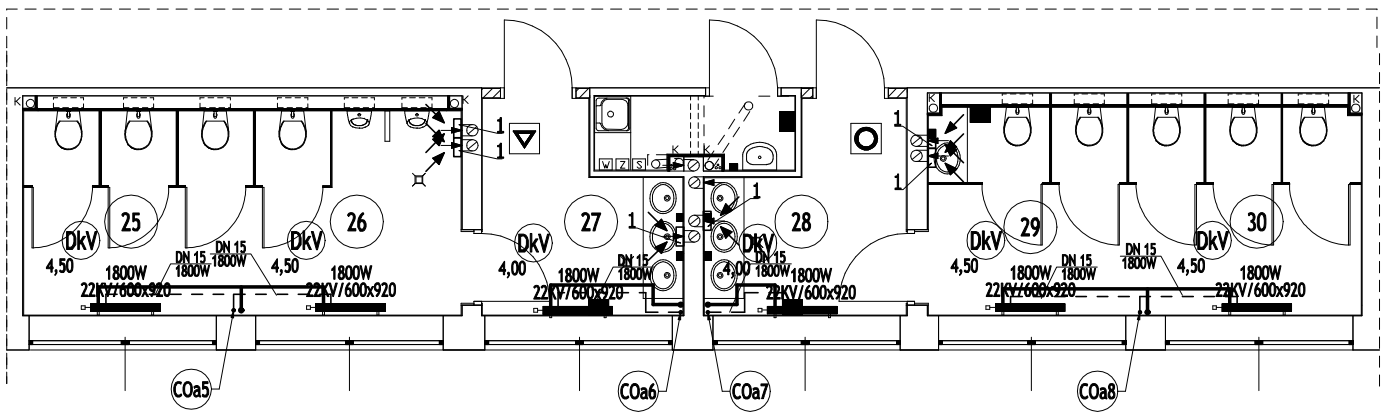

LEGENDA

instalacja c.o. z rur PE-XC prowadzona pod stropem i w bruździe ściennej

3,00 22KV/500x800 — grzejniki płytowe z wbudowanym zaworem termostatycznym typ/wysokość/długość

Wa1 — istniejące do wymiany piony wody zimnej, ciepłej i cyrkulacji

Ka1 — istniejące do wymiany piony kanalizacji sanitarnej

COa1 — istniejące do wymiany piony centralnego ogrzewania

1- wentylator łazienkowy BF 150TH
2- wentylator łazienkowy BF 150TH wspomagany przez wentylator łazienkowy IF 150

UWAGI

wszystkie przejścia przewodów c.o. przez przegrody budowlane należy wykonać w tulejach ochronnych z tworzywa sztucznego o dwie dymensje większych.

do grzejników wykonać podejścia ze ściany na odpowiedniej wysokości umożliwiającej bezpośrednie podłączenie do grzejnika

PRACOWNIA PROJEKTOWA

ARKADA
mgr inż. ANNA PATRYCJA FLICIŃSKA
ul. MICKIEWICZA 127/2, 71-260 SZCZECIN
tel./fax (91)4314242

INWESTOR:
GMINA MIASTO SZCZECIN
PL. ARMII KRAJOWEJ 1
70-456 SZCZECIN

NAZWA INWESTYCJI:
REMONT I PRZEBUDOWA ŁAZIENEK W SZKOLE PODSTAWOWEJ NR 37

ADRES INWESTYCJI:
UL. RYDLA 6
70-783 SZCZECIN

TYTUŁ RYSUNKU:
RZUT PARTERU, PIĘTRA I i II WEWNĘTRZNEJ INSTALACJI CENTRALNEGO OGRZEWANIA

PROJEKTANT:
inż. Artur Marciniak
nr upr. ZAP/0226/PWOS/10

SPRAWDZIŁ:
mgr inż. Dawid Wachowiec
nr upr. ZAP/0107/PWOS/09

STADIUM:
PBW

SKALA RYSUNKU:
1:100

NR RYSUNKU:
1

DATA OPRACOWANIA:
SIERPIEŃ 2014

WSZELKIE PRAWA ZASTRZEŻONE
Kopiowanie, publikacje oraz wszelkie inne formy wykorzystania projektu bez zgody autora będą naruszeniem przepisów wynikających Ustawy o Ochronie Praw Autorskich